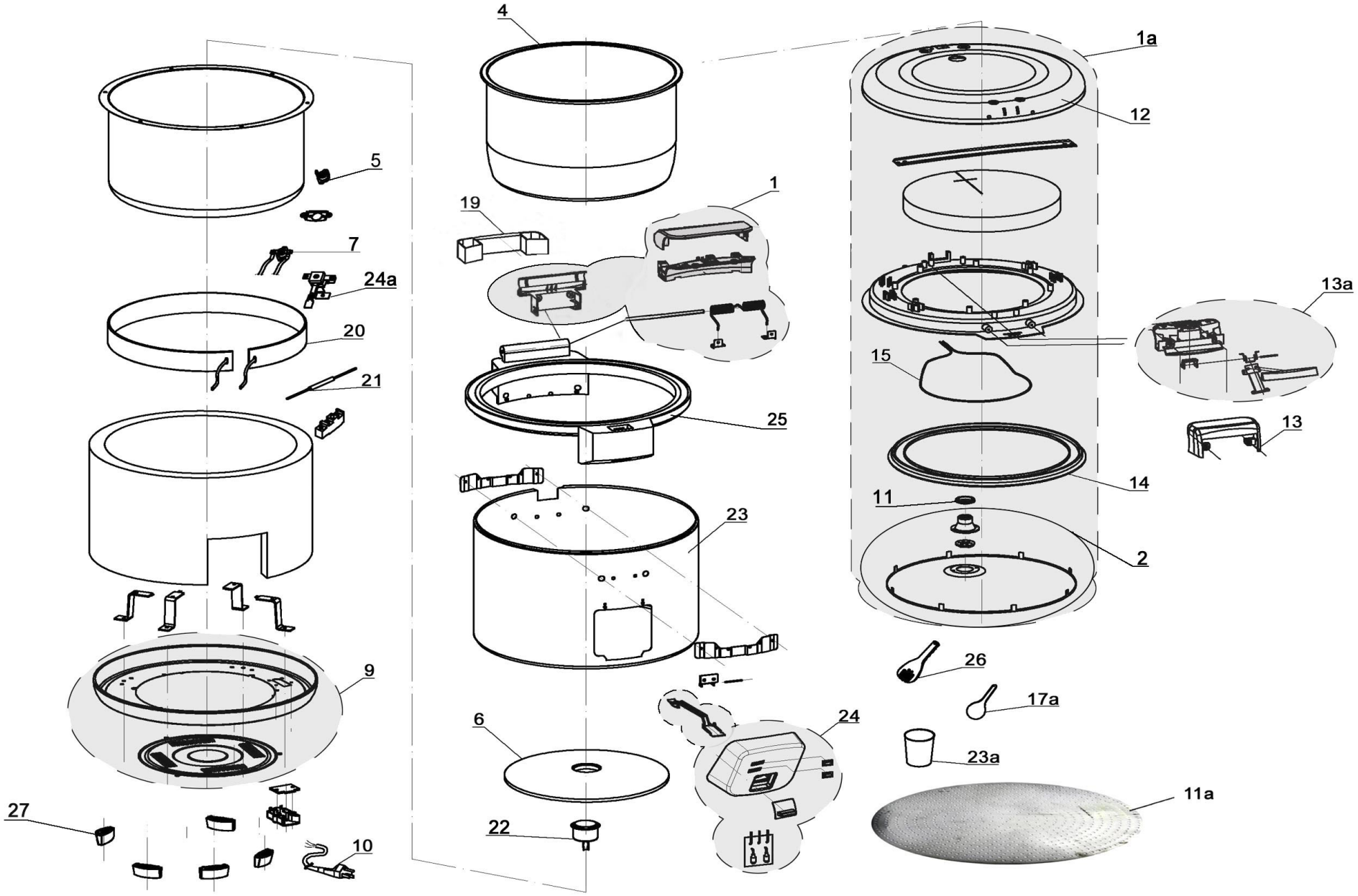

Bartscher	Reiskocher, 8L, 25-40 Pers., CNS Artikel-Nr.: A150513	Explosionszeichnung 14.05.2014	Seite 1/2

Pos.	Artikelbeschreibung	Description of item	Artikel Nr./Item No.
1a	Deckel komplett	Lid complete	A015051317
1	Scharniersatz m. Griff	Hinge set w. handle	A015051310
2	Hitzeschutz m. Dampfauslass	Radiate heating plate w. outlet	A015051319
4	Einsatztopf	Insert pot	A01505132
5	Thermostat 68° C	Thermostat 68° C	A015051309
6	Heizplatte	Heating plate	A01505139
7	Thermostat 185° C	Thermostat 185° C	A01505140
9	Boden	Bottom	A015051321
10	Anschlusskabel	Power cord	A015051322
11	Dichtung f. Dampfauslass	Gasket f. outlet	A01505133
11a	Silikoneinlage	Silicone insert	A01505131
12	Deckel	Lid	A015051323
13	Griff	Handle	A015051313
13a	Verschluss f. Deckel	Lid fastening	A01505134
14	Dichtung f. Deckel	Seal f. lid	A01505137
15	Heizdraht z. Deckel	Wire heater f. lid	A015051324
17a	Reislöffel	Rice spoon	01505202
19	Auffangbehälter	Down slideway board	A015051315
20	Heizdraht	Wire heater	A015051327
21	Temperatursicherung	Temperature fuse	A015051318
22	Druckschalter	Push button switch	A015051341
23	Gehäuse	Housing	A015051328
23a	Messbecher	Measuring cup	A0150513023
24	Hauptschalter	Main switch	A01505135
24a	Temperaturschalter	Temperature switch	A015051330
25	Deckelring	Lid ring	E0A1505131
26	Rührgabel	Fork	A01505138
27	Fuß	Base	E0A1505132