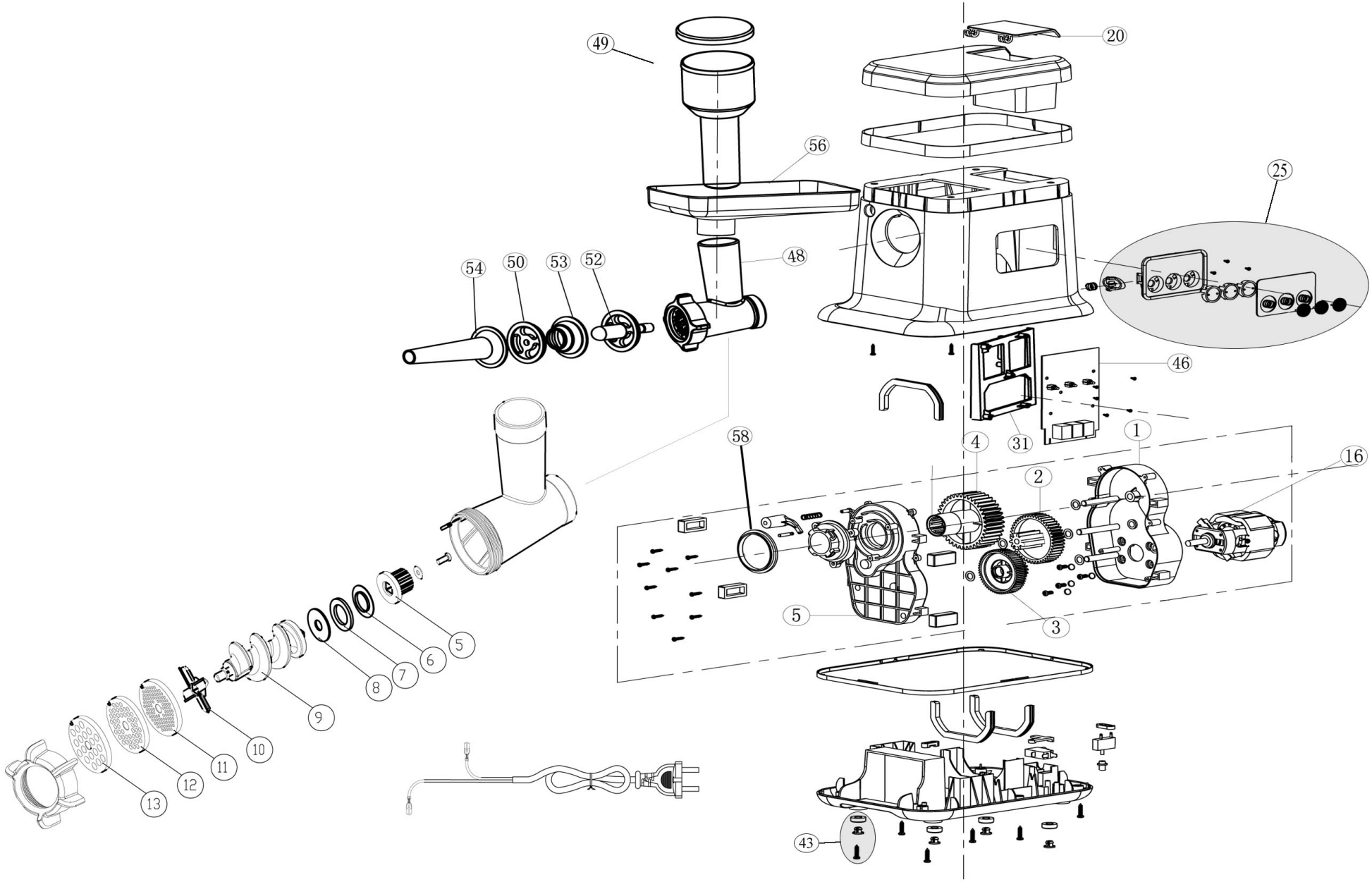

Bartscher	Fleischwolf FW10 Artikel-Nr.: 370224	Explosionszeichnung 09.12.2014	Seite 1/2

Pos.	Artikelbeschreibung	Description of item	Artikel Nr./Item No.
1	Gehäuse z. Motor, rechts	Motor housing, right	03702241
2	Antriebsritzel Ø 8 x 71	Drive sprocket Ø 8 x 71	03702243
3	Antriebsritzel Ø 8 x 50	Drive sprocket Ø 8 x 50	03702244
4	Antriebsritzel Ø 8 x 57	Drive sprocket Ø 8 x 57	03702245
5	Gehäuse z. Motor, links	Motor housing, left	03702246
6	Verbindungsstück	Connecting piece	037022412
7	Dichtring, Kunststoff	Sealing ring, plastic	037022424
8	Dichtung	Sealing	037022425
9	Schnecke	Screw shaft	037022426
10	Messer, Edelstahl, 4-flügelig	Knife, stainless steel, 4 blades	037022410
11	Lochscheibe Ø 3 mm	Perforated plate Ø 3 mm	037022413
12	Lochscheibe Ø 4,8 mm	Perforated plate Ø 4,8 mm	037022414
13	Lochscheibe Ø 8 mm	Perforated plate Ø 8 mm	037022415
16	Motor AC 220-240V, 50/60Hz, 850W	Motor AC 220-240V, 50/60Hz, 850W	03702242
20	Verschlussklappe	Screw cap	03702247
25	Schaltereinheit, komplett	Switch unit complete	037022422
31	Halterung f. Schaltereinheit	Bracket f. switch unit	03702249
43	Fuß komplett	Complete base	037022423
46	Platine	Circuit board	03702248
48	Schneckengehäuse	Worm housing	037022411
49	Stopfer komplett	Plunger complete	037022421
50	Trennscheibe	Cutting disc	037022416
52	Kebbevorsatz	Cone	037022418
53	Former	Former	037022419
54	Wurstfüllhorn	Sausage stuffer	037022417
56	Einfüllschale, Edelstahl	Stainless steel tray	037022420
58	Dichtung	Gasket	E037022458