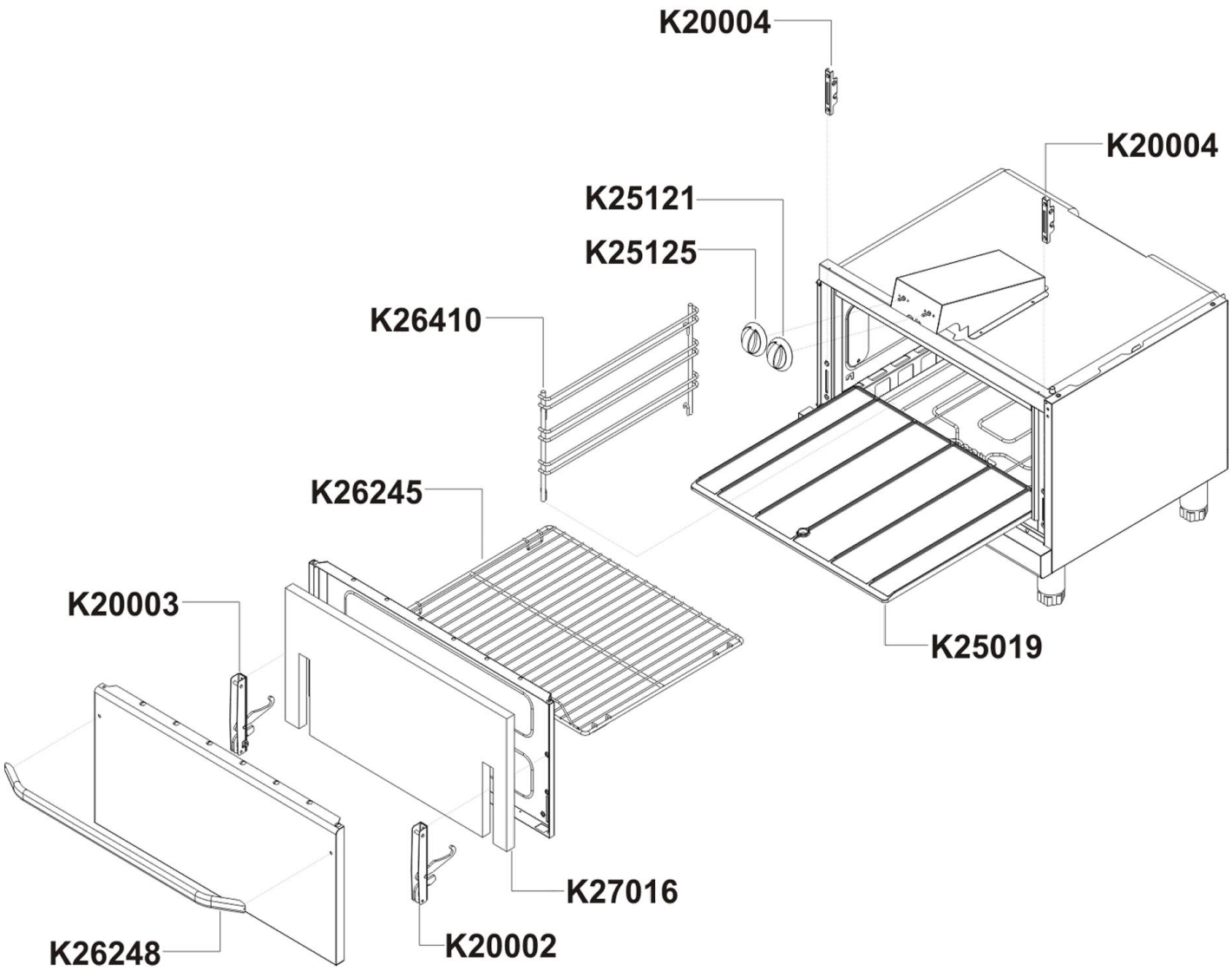

Bartscher	4 Platten Elektroherd mit Elektrobackofen 2/1 GN Artikel-Nr.: 286234W	Explosionszeichnung 28.01.2015	Seite 1/4

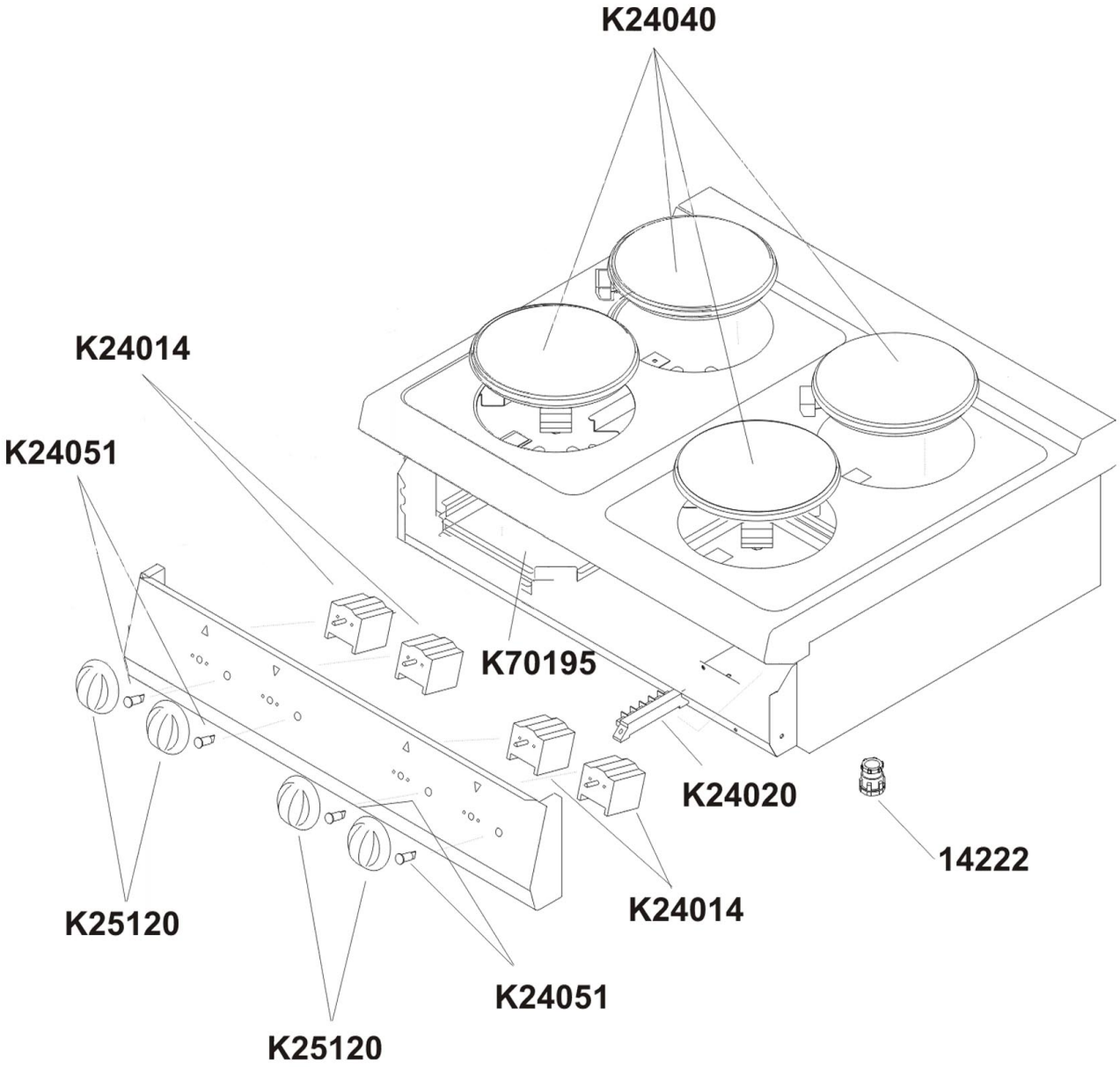

Bartscher	4 Platten Elektroherd mit Elektrobackofen 2/1 GN Artikel-Nr.: 286234W	Explosionszeichnung 28.01.2015	Seite 2/4

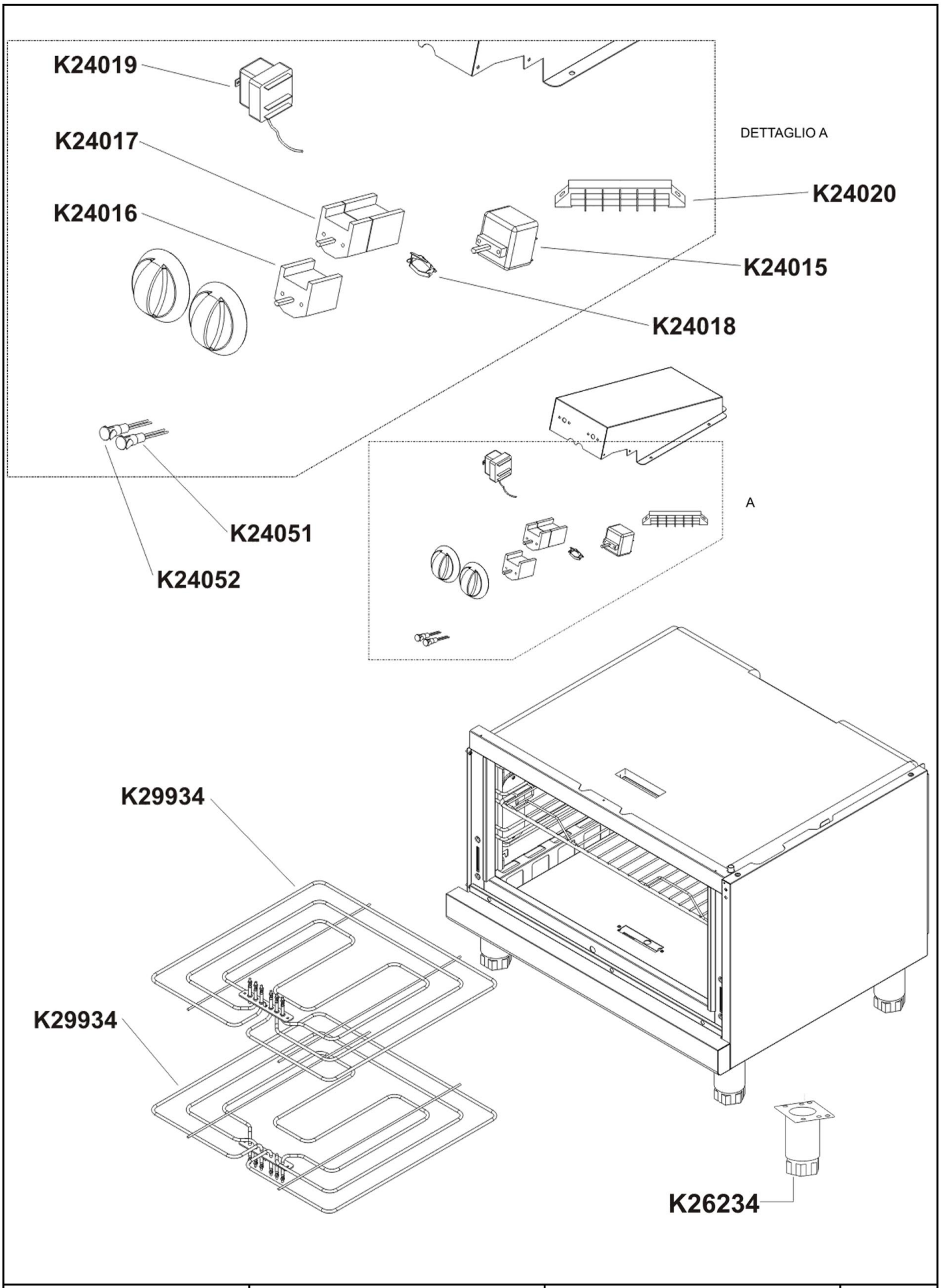

Bartscher	4 Platten Elektroherd mit Elektrobackofen 2/1 GN Artikel-Nr.: 286234W	Explosionszeichnung 28.01.2015	Seite 3/4

Pos.	Artikelbeschreibung	Description of item	Artikel Nr./Item No.
14222	Zugentlastung PG21	Strain relief PG21	049051
K20002 + K20003	Türscharnierset z. Backofens	Door hinge set f. oven	E0BN6A0359
K20004	Gegenstück z. Türscharnier	Counterpiece f. door hinge	E0MA1304500
K24014	Schalter, 7-Takt	7-tack switch	049141
K24015	Thermostat	Thermostat	049441
K24016	Hauptschalter, 4-polig	Main switch, 4-pole	016933
K24017	Hauptschalter, 6-polig	Main switch, 6-pole	n.m.lieferbar/n.available
K24018	Halteklammer z. Thermostat	Holding clamp f. thermostat	018276
K24019	Sicherheitsthermostat	Safety thermostat	0A046150
K24020	Anschlussklemme	Terminal clamp	06050577
K24040	Kochplatte, rund 2600W, 400V	Cooking plate, round 2600W, 400V	016732
K24051	Kontrolllampe, orange	Orange indicator light	E0K00225
K24052	Kontrolllampe, grün	Green indicator light	E0K00226
K25019	Bodenblech	Bottom plate	053571
K25120	Knebel 6 x 6,4 / 7 Positionen	Knob 6 x 6,4 / 7 positions	049110
K25121	Knebel 0 - 300°C, 6 x 6,4	Knob 0 - 300°C, 6 x 6,4	049111
K25125	Knebel, Backofenfunktionen	Knob, oven functions	049440
K26234	Fuß komplett	Complete base	049034
K26245	Rost 2/1 GN	Grid 2/1 GN	049105
K26248	Türgriff	Door handle	049058
K26410	Rostaufnahme ab 2012	Grid rail from 2012	049554
K27016	Isolierung	Isolation	048709
K29934	Heizkörper 2700W, 400V	Heating element 2700W, 400V	0K29934
K70195	Abdeckung z. Heizplatte	Cover f. hotplate	049998
o.Abb/n.pic	Dichtung z. Backofentür	Gasket f. oven door	049963