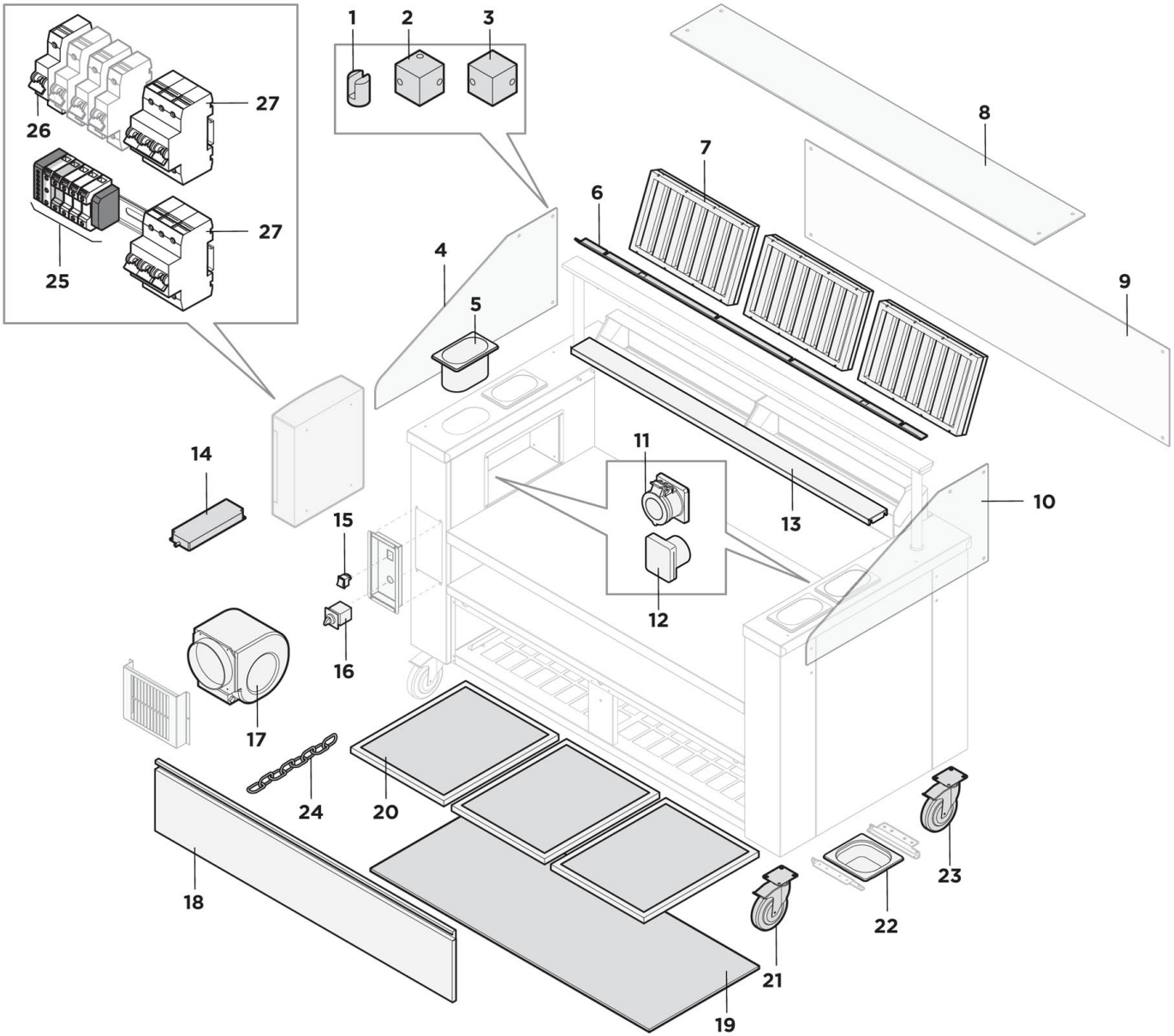

Bartscher	Kochstation KST2200 Plus Artikel-Nr.: 107300	Explosionszeichnung 11.12.2020	Seite 1/2

Pos.	Artikelbeschreibung	Description of item	Artikel Nr./Item No.
1	Klemme	Clamp	E09220060
2	Stützblock	Support	E09320050
3	Stützblock	Support	E09320060
4	Glasscheibe seitlich	Side glass	E09300100
5	GN-Container	GN Container	A129100
6	LED-Beleuchtungsleiste	LED illumination rail	E09430340
7	Flammschutzfilter	Flame protection filter	E09630120
8	Glasscheibe, oben	Top glass	E09300130
9	Glasscheibe, hinten	Back glass	E09300140
10	Glasscheibe seitlich	Side glass	E09300100
11	Steckdose 400V	Plug-in socket 400V	E09410240
12	Steckdose, Schuko	Socket, Schuko	E09410290
13	Profil	Profile	Auf Anfrage/on request
14	Transformator	Transformer	E09460200
15	Schalter	Switch	E0568700200
16	Schalter z. Lüfter	Switch f. fan	E09410390
17	Lüftermotor D2E146-HT59-02 EBM	Fan motor D2E146-HT59-02 EBM	E09450180
18	Tür	Door	Auf Anfrage/on request
19	Kohlefilter KST Plus	Carbon filter KST Plus	107291
20	Zeolithfilter KST3240 Plus	Zeolite filter KST3240 Plus	107274
21	Rad, ohne Bremse	Wheel without brake	E09610050
22	Fettauffangschale	Fat collection container	E000286
23	Rad, mit Bremse	Wheel with brake	E09610060
24	Kette	Chain	Auf Anfrage/on request
25	Anschlussklemme	Connection clamp	E09400610
26	Schutzkontakt, 5-polig, 400V, 16A	Protective contact, 5-poles, 400V 16A	E09410270
27	Schutzkontakt 230V, 16A	Protective contact, 230V 16A	E09410280